# Miscelatore doccia incasso
## *Concealed shower mixer*
## Einbau-Mischbatterie für Duschen

ø35 2 exits

con deviatore **a pulsante** (Art. 1502)
*with **push** diverter* (Art. 1502)
mit **Druckknopfumstellung** (Art. 1502)

DZR Available

Diagramma di portata (uscita libera)
*Flow diagram (free exit)*
Diagramm der Durchflussleistung (freier Ausgang)

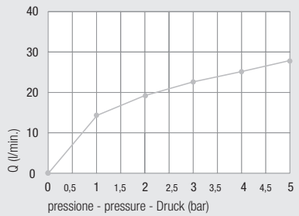


Piastre idonee - *Appropriate plates* - Passende Platten pag. 88

Art. 1182...

Art. 1192...

Art. 1192/P...

Art. 1030CA

Art. 1186...

Design

**Art. .....Q**
Versione quadrata
*Square version*
Quadratische Ausführung

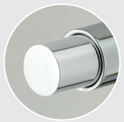

**Art. .....MN**
Versione minimal ottone cromato o ABS
*Minimal design version brass-chrome or ABS*
Minimalistische Ausführung Verchromtes Messing oder ABS

kit prolunga sede cartuccia
*Extension kit for cartridge seat*
Verlängerungsbausatz Kartuschensitz

**Art. 600/35**

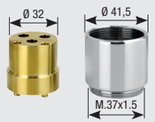


**Art. 600/35 SC**

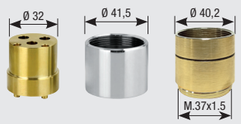


### Art. 2182/35

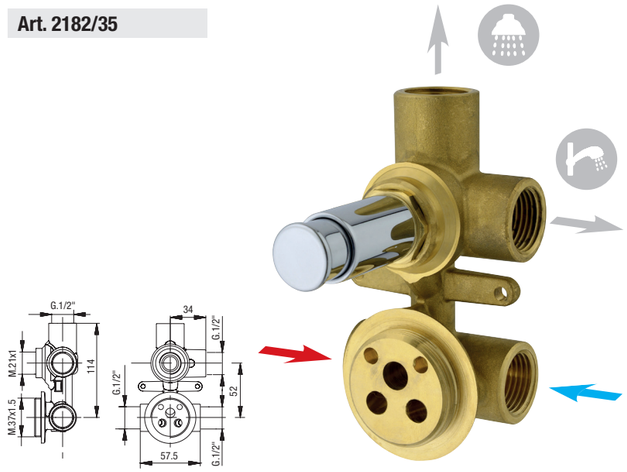


### Art. 2192/35

Con bicchiere
*With cartridge ring seat*
Mit Kartuschenringsitz

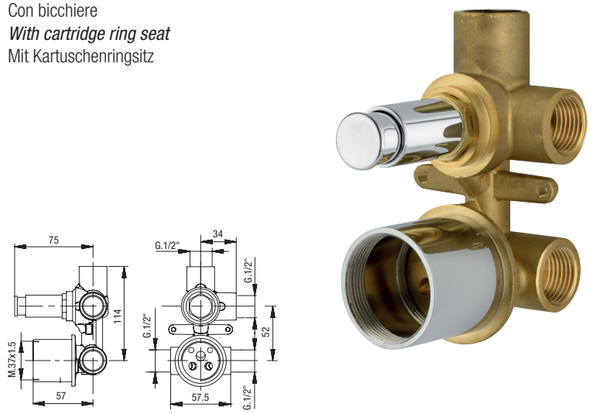


### Art. 2192/35 SC

Con cappuccio scorrevole
*With sliding sleeve*
Mit Schiebehaube

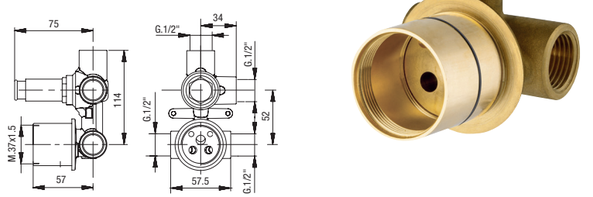


### Art. 2182/35 AL

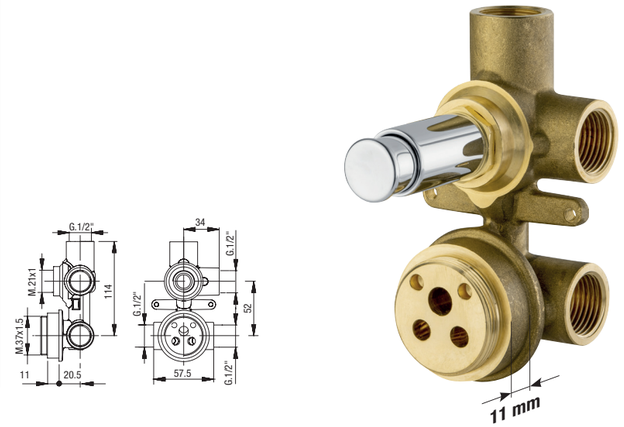


### Art. 2192/35 AL

Con bicchiere
*With cartridge ring seat*
Mit Kartuschenringsitz

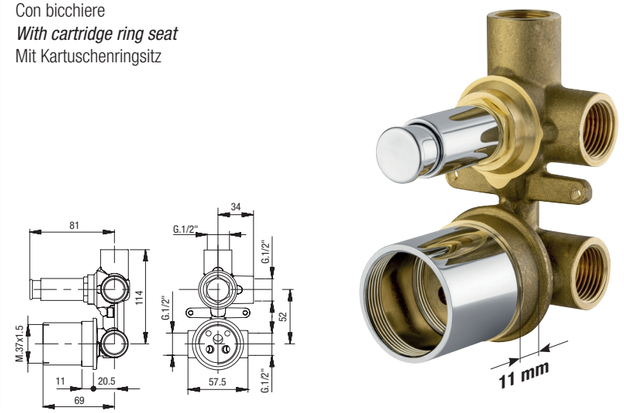


### Art. 2192/35 AL SC

Con cappuccio scorrevole
*With sliding sleeve*
Mit Schiebehaube

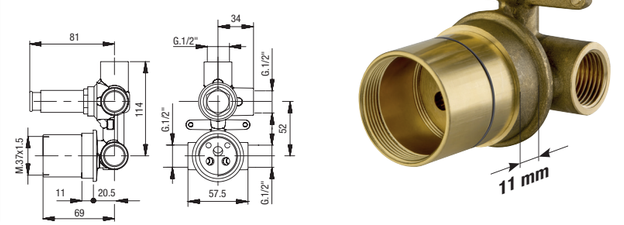


Versione **prolungata**
***Extended** version*
**Erweiterte** Version

con deviatore **a pulsante** (Art. 1502 AL)
*with **push** diverter* (Art. 1502 AL)
mit **Druckknopfumstellung** (Art. 1502 AL)

**Art. 1013/35**
Anello sede cartuccia
*Cartridge ring seat*
Kartuschenringsitz

**Art. 1003SF**
Cappuccio ABS
*ABS cap*
ABS-Kappe

**Art. 1004BS**
Ghiera
*Ring nut*
Gewindehülse

**Art. 610**
Prolunga deviatore
*Diverter extension*
Verlängerung Umstellventil

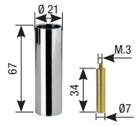


**Art. 1468**
Anello sede cartuccia
*Cartridge ring seat*
Kartuschenringsitz

**Art. 1465**
Cappuccio scorrevole
*Sliding sleeve*
Schiebehaube

**Art. PR42**
Protezione mix
*Mix protection*
Schutzvorrichtung Mixer

**Art. PR20**
Protezione in plastica
*Plastic protection*
Kunststoffschutzvorrichtung

**Art. 3182CG** ***(pag. 101)***
Scatola
di assemblaggio
*Multipurpose assembling box*
Montagegehäuse

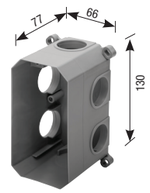


**Art. 3183**
Coperchio scatola
*Box cover*
Gehäuseabdeckung



**Art. 3181ME**
Membrana isolante
*Insulating membrane*
Isolierungsmembran

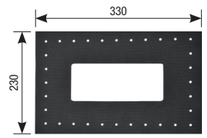


**Art. 3185**
Prolunga G.1/2"
*Extension G.1/2"*
Verlängerung mit 1/2"-Drehung

**Art. 3186**
Prolunga G.3/4"
*extension G.3/4"*
Verlängerung mit 3/4"-Drehung

**Art. 3181G1/2**
Guarnizione G.1/2"
*Gasket G.1/2"*
Dichtung mit 1/2"-Drehung

**Art. 3181G3/4**
Guarnizione G.3/4"
*Gasket G.3/4"*
Dichtung mit 3/4"-Drehung